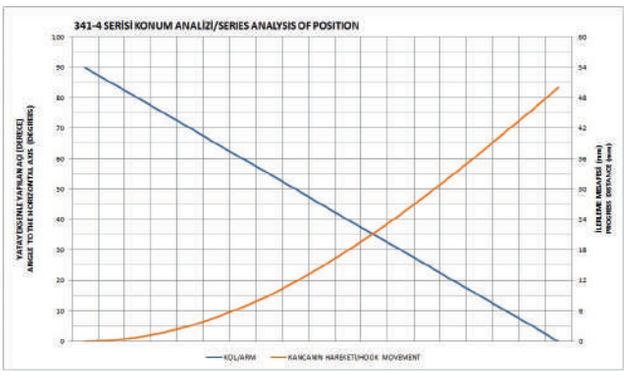

MODEL NO	F1 (N)	F3 (N)	STROK (DİŞ BOYU) (STROKE) (thread length)	AĞIRLIK (WEIGHT) (gr ±%2)
341 - 3	10000	12000	95	1035
341 - 4	15000	17000	130	1896
341 - 5	20000	25000	65	2235
F1 : ÇEKME KUVVETİ (TENSILE FORCE) , F3 : TUTMA KAPASITESI (HOLDING CAPACITY)				

341



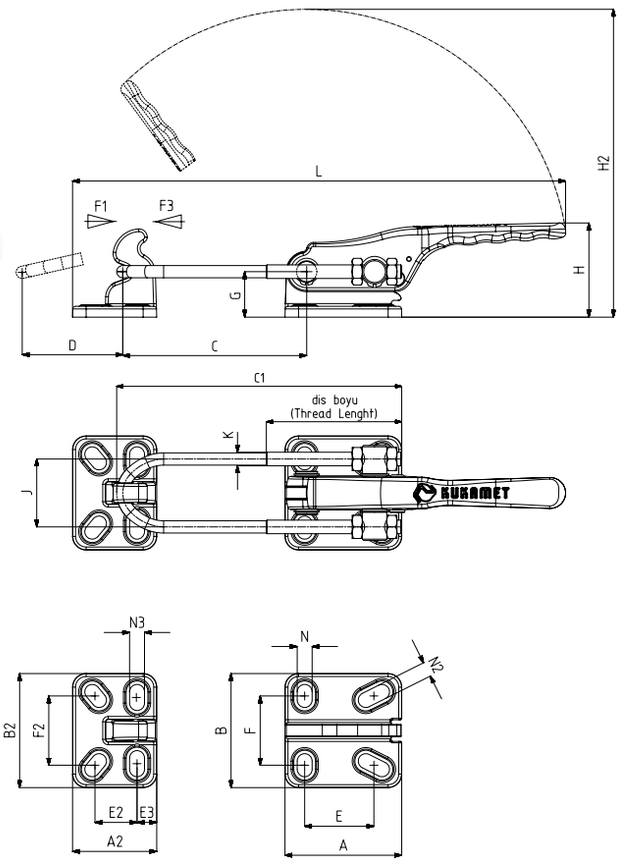

Ayak Tipi: Döküm Gövdeli
Body Mounting Base: Casting

Ürün özellikleri ;
Ağır iş uygulamalarında kullanıma uygun mukavemetli ürünlerdir.
Taban, kol ve gerdirme parçası mukavemetli döküm malzemeden üretilmiş ve siyah elektro statik toz boya ile boyanmıştır.
Kanca ve pimler çelik malzemeden üretilmiştir. Korozyon direnci için galvaniz kaplama yapılmıştır.

Product Features ;
The products are strong and suited for heavy duty applications.
The base, arm and stretching part are made of strong casting and coated with black electrostatic powder paint.
Hook and pins are made of galvanized steel for corrosion resistance.


311
Sayfa/Page: 52


341-L
Sayfa/Page: 59

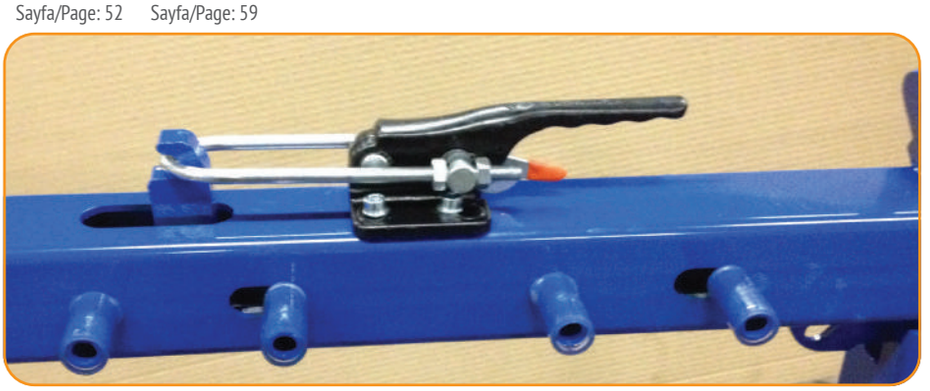



MODEL NO	A	A2	B	B2	C Min.	C Max.	C1	D	E	E2	E3	F	F2	G	H	H2	J	K	L Min.	L Max.	N	N2	N3
341 - 3	68,5	49,5	67	67	33,5	84,5	145	55	41	24,5	11,5	41	41	27,5	66	185	43	M8	217	268	8,5 x 13,5	8,5 x 19	8,5 x 14,5
341 - 4	86	62	84	84	50	135	210	80	51	30,5	15	51	51	33,5	69	230	50	M10	280	365	11 x 17	11 x 24	10 x 19
341 - 5	86	66	84	84	50	70	146	80	51	31,5	20	51	51	33,5	89	230	56	M12	280	298	11 x 17	11 x 24	11 x 19

C Ölçüsü Kısa U Kanca İçindir. Bkz. Aksesuar Sayfası. / C Dimension is for short U Hook. Please See Accessories Page.